KEYA®

UNLOCK INNOVATION

TRONIC **TOUCH PANEL**


tronic touch
1 2 3
4 5 6
7 8 9
0
KEYA

Mehrbenutzer-Version

1

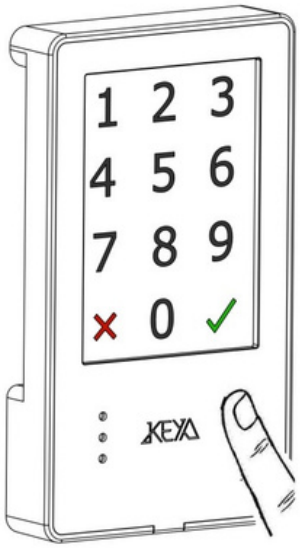

Schließen:



Öffnen:



Zugang über einen 4-stelligen Code. Der Code wird bei jedem Öffnen des Schlosses gelöscht und steht danach einem neuen Benutzer zur Verfügung.

Abo-Version (Privatmodus)

2

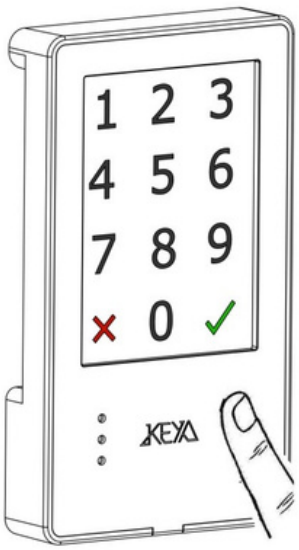

Öffnen:



Schließen:

Schließtautomatisch nach 2 Sekunden.

Zugang über einen 4-stelligen Code. Der Code ist für einen einzigen Benutzer eingerichtet.

Änderung des Benutzercodes

3

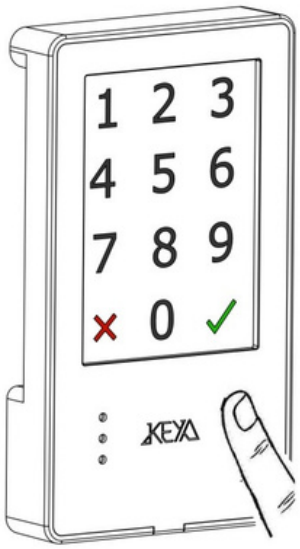

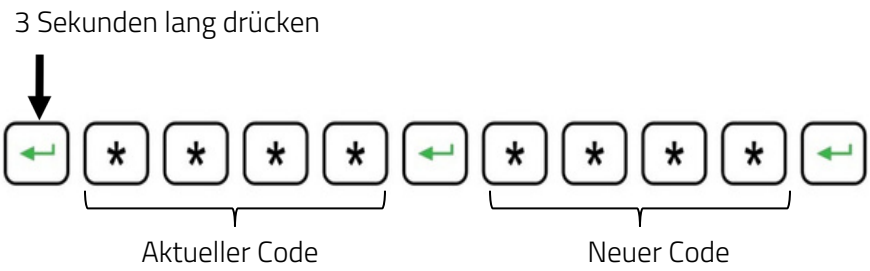

Enter 3 Sekunden lang drücken.
Aktuellen Code eingeben und Enter drücken.
Neuen Code eingeben und Enter drücken.

Öffnen mit dem Master-Code: Inspektionsmodus / Benutzercode löschen

4

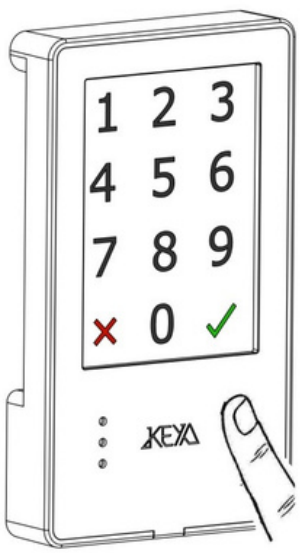

Öffnen:

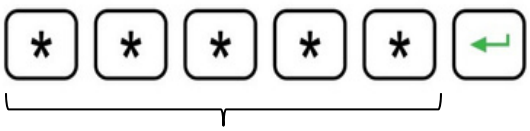

-30s INSPEKTIONS-MODUS	+30s BENUTZERCODE GELÖSCHT

INSPEKTIONSMODUS
5-stelligen Master-Code eingeben und Enter drücken.
Schloss durch Drücken von Enter innerhalb von 30 Sekunden schließen.
Der Benutzercode wird nicht gelöscht.

BENUTZERCODE LÖSCHEN
Master-Code eingeben und Enter drücken.
Nach 30 Sekunden bleibt das Schloss geöffnet.

Der Benutzercode wurde gelöscht; zum erneuten Schließen des Schlosses ist ein neuer Code erforderlich.

Änderung des Master-Codes

5

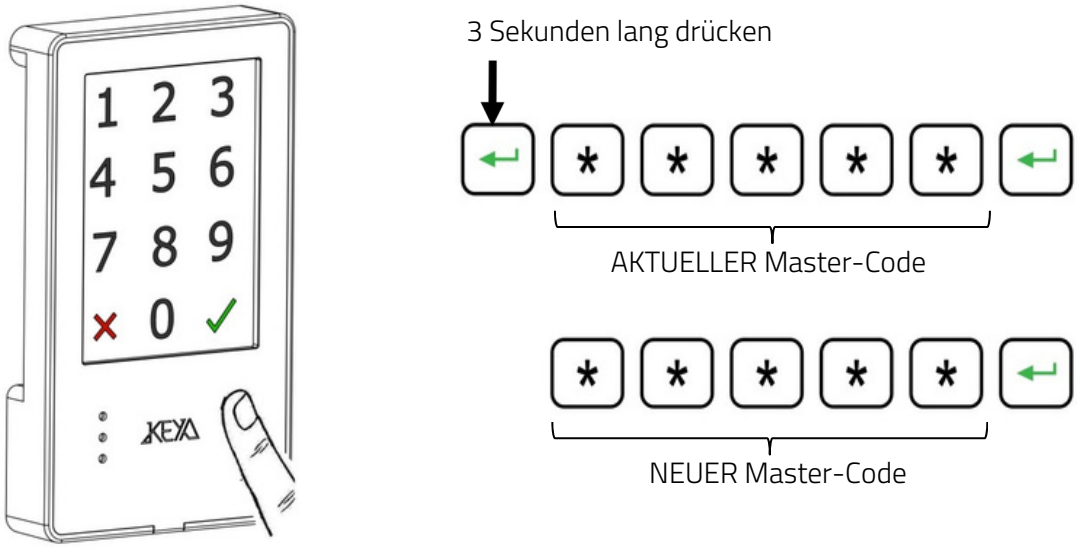

Enter 3 Sekunden lang drücken.
Aktuellen Master-Code eingeben und Enter drücken.
Neuen Master-Code eingeben und Enter drücken.

Öffnen mit elektronischem Master-Schlüssel: Inspektionsmodus / Benutzercode löschen

6

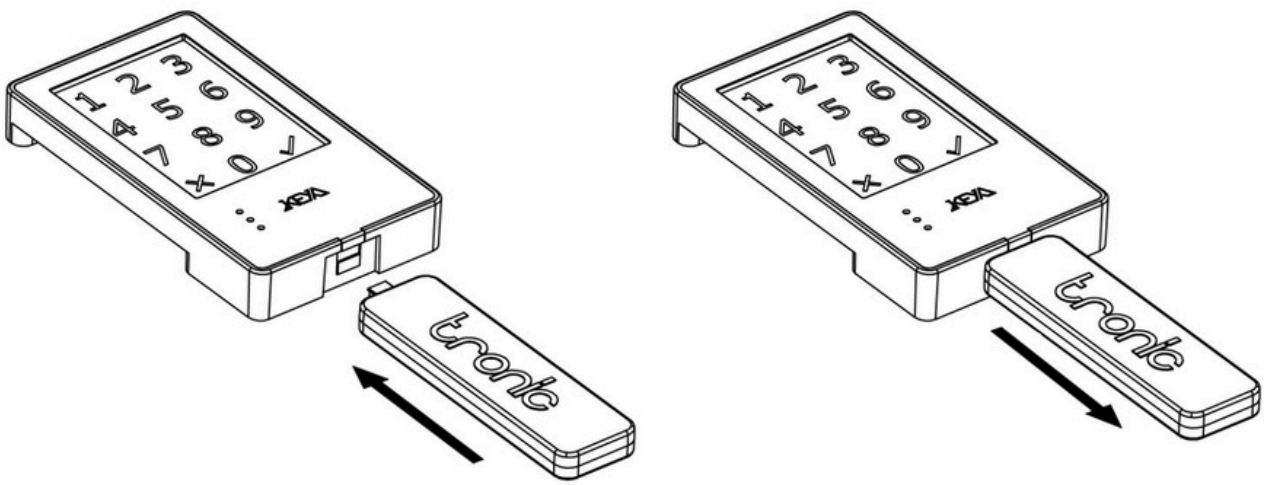

INSPEKTIONSMODU S
Master-Schlüssel(blau) anschließen.Das Schloss öffnet sich. Elektronischen Schlüsselabziehen.
Enter innerhalb von 30 Sekunden drücken.
Der Benutzercode wird nicht gelöscht.

BENUTZERCODE LÖSCHEN
Master-Schlüssel(blau)anschließen. Das Schloss öffnet sich. Elektronischen Schlüssel abziehen.
Nach 30 Sekunden wird der Benutzercode gelöscht. Zum erneuten Schließen des Schlosses ist ein neuer Code erforderlich.

Programmierbare Einstellungen (Verwaltungssoftware und Kabel erforderlich)

ZEIT FÜR AUTOMATISCHE ÖFFNUNG:
Das Schloss öffnet automatisch zur programmierten Uhrzeit:

- hh : mm
- Mo, Di, Mi, Do, Fr, Sa, So
- Werktage
- Zwei Optionen: Tür geöffnet lassen.
  Tür wieder schließen.

LAUTSTÄRKE SIGNALTON:

- Hoch/Niedrig/Aus

LED-ANZEIGE DER SCHLIESSPOSITION:

- Ein/Aus: Blinken der roten LED in Schließposition.

CODES:

- Benutzer / Master

LETZTE EREIGNISSE
BATTERIESTAND
ANZAHL DER VORGÄN
GE

Verwaltungsschlüssel

7

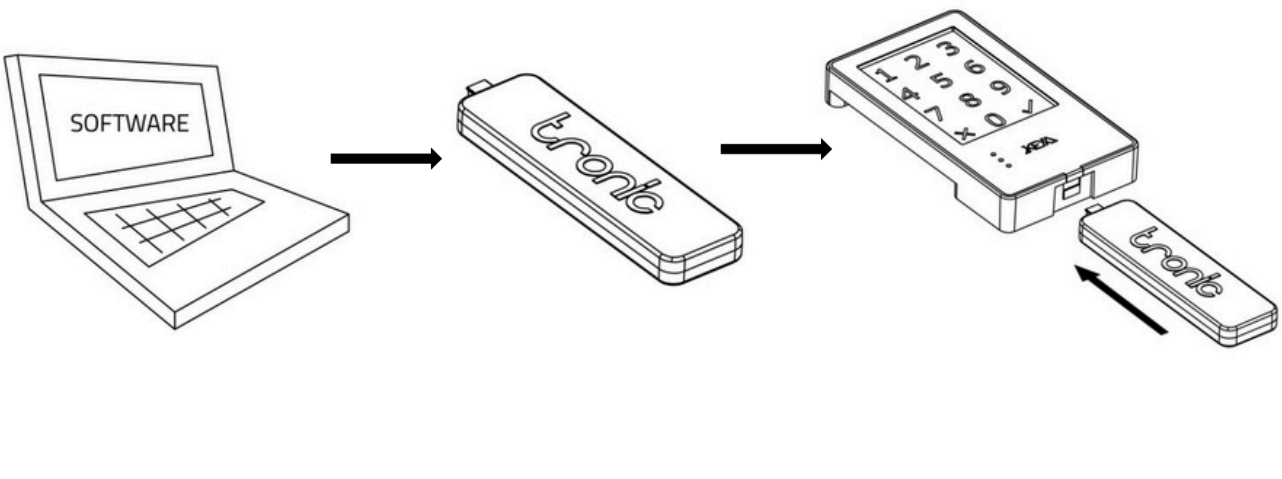

Einstellungen vom Computer auf den Verwaltungsschlüssel (SCHWARZ) laden.
Verwaltungsschlüssel an das Schloss anschließen.
Die Parameter werden automatisch an das Schloss übertragen.

Batteriewechsel

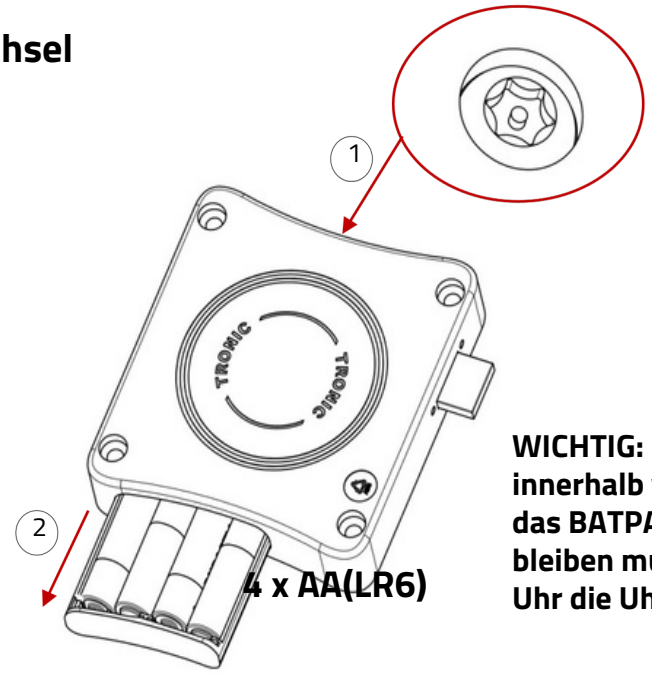

Torx T20

WICHTIG: Der Batteriewechsel muss innerhalb von 5 Minuten erfolgen, wobei das BATPACK jederzeit angeschlossen bleiben muss (sonst verliert die interne Uhr die Uhrzeit)

Außenmaße

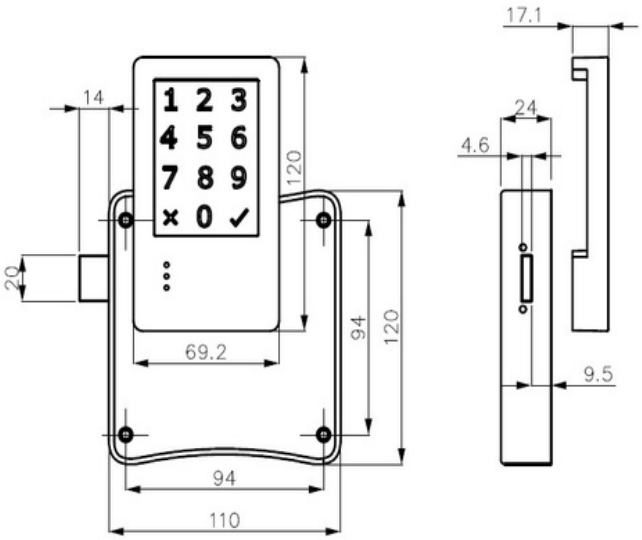

Technische Spezifikationen

Salznebel	> 96h
Betriebstemperatur	-5°C < > +70°C
Riegel	> 45Kgf
UV-Strahlung	> 10000h
Vibration	10 - 200 Hz 2g
Lebensdauer	> 200000 Zyklen
Elektrostatische Entladung	8000 V
Batterielebensdauer	> 70000 Zyklen

WEEE Directive

RoHS

Management System ISO 9001:2008
TÜVRheinland CERTIFIED
www.tuv.com ID 9105066651

775007