KEYA®

UNLOCK INNOVATION

TRONIC **PLUS**


tronic +
1
2
3
4
5
6
7
8
9
C
0
KEYA

Mehrbenutzermodus

1

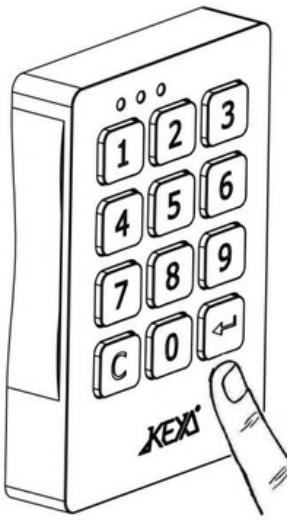

Schließen:



Öffnen:



Öffnen und Schließen mit einem 4-stelligen Code. Der Code wird nach jedem Öffnen gelöscht und ist für einen neuen Benutzer verfügbar.

Einzelbenutzermodus

2

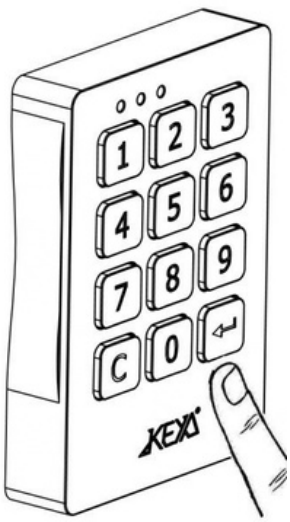

Öffnen:



Schließen:
Der Riegel schließtautomatischnach2 Sekunden.

Hinweis: Das Schloss istmiteinem Metallriegelhalter ausgestattet,

der das Schließender Tür durcheinfaches

Zudrücken ermöglicht.
(Slam-Door-System)

Öffnen und Schließen mit einem 4-stelligen Code für einen festen Benutzer.

Benutzercode ändern

3

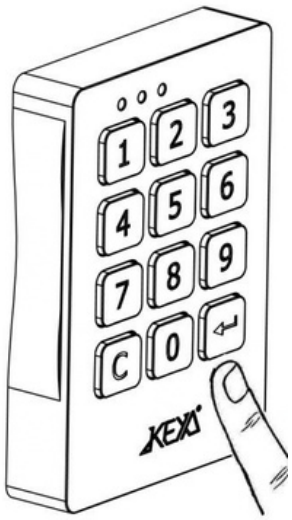

3 Sekunden lang drücken

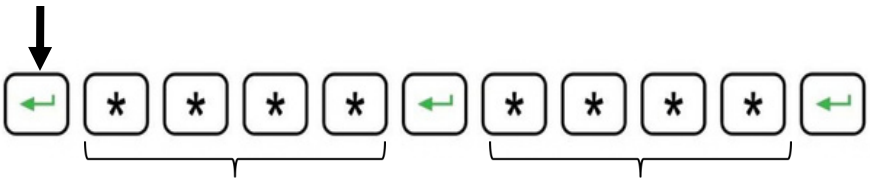

Enter 3 Sekundengedrückthalten.

Aktuellen Code eingeben und Enter drücken.

NeuenCode eingebenund Enter drücken.

ÖffnenmitMastercode: Inspektionsmodus

4

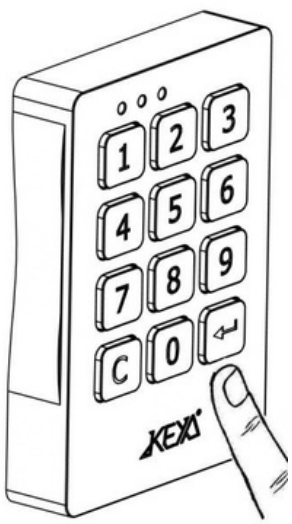

Öffnen:

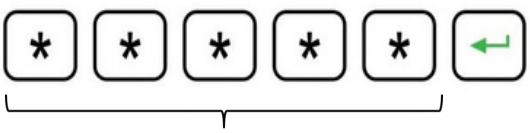

-30s INSPECTION MODE	+30s USER ERASED

INSPEKTIONSMODUS 5

-stelligen Mastercodeeingebenund Enter drücken.
Das Schloss innerhalbvon 30 Sekunden durchDrückenvon Enter schließen.
Der Benutzercodewirdnicht gelöscht.

BENUTZERCODE LÖSCHEN

Mastercodeeingebenund Enter drücken.
Nach 30 Sekundenbleibtdas Schloss geöffnet.
Der Benutzercodewurdegelöscht. Zum erneuten Schließenisteinneuer Benutzercode erforderlich.

Mastercode ändern

5

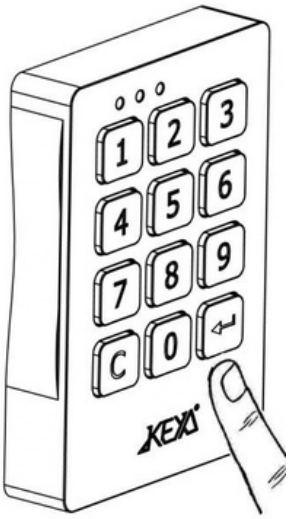

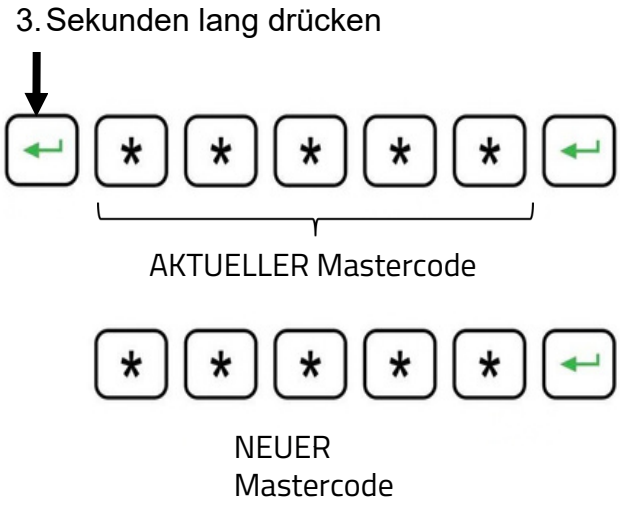

Enter 3 Sekundengedrückthalten.AktuellenMastercode eingebenund Enter drücken.NeuenMastercodeeingebenund Enter drücken.

Batteriewechsel

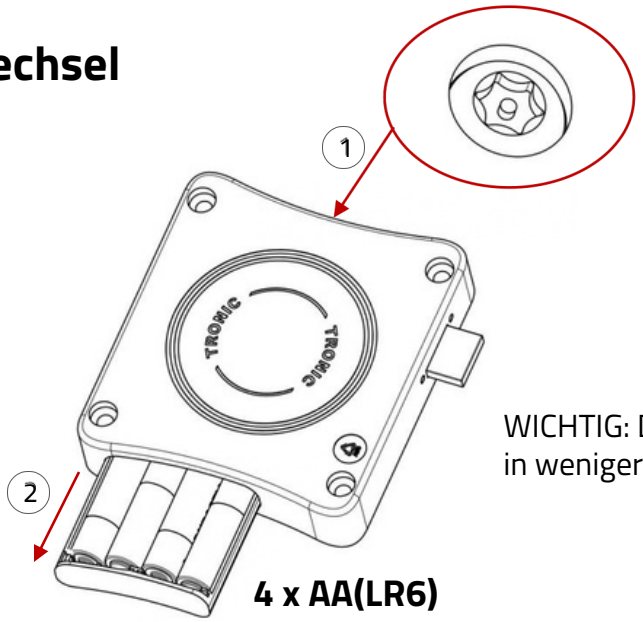

Torx T20

4 x AA(LR6)

WICHTIG: Der Batteriewechsel muss in weniger als 5 Minuten erfolgen

Abmessungen

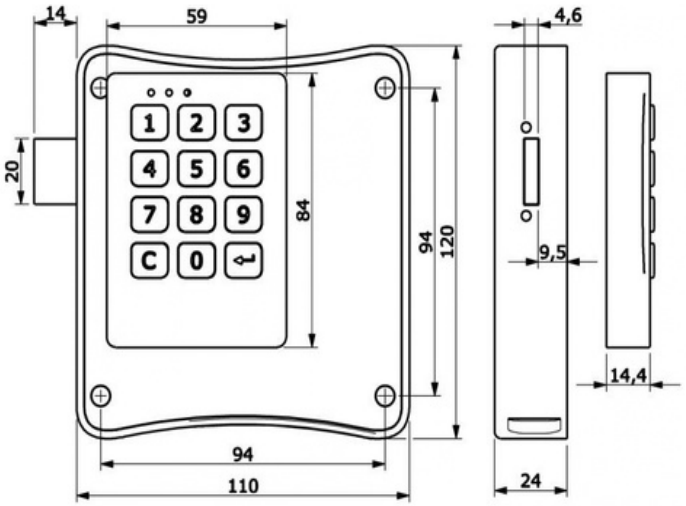

Technische Daten

Salzsprühnebeltest	> 96h
Temperaturbereich	-5°C < > +70°C
Riegelkraf t UV-	> 45Kgf
Beständigkeit	> 10000h
Vibration	10 - 200 Hz 2g
Lebensdauerprüfung	> 200000
Elektrostatische Entladung	cycles 8000 V
Batterielebensdauer	>90.000 Zyklen

WEEE Directive

RoHS

Management System ISO 9001:2008
TÜVRheinland CERTIFIED
www.tuv.com ID 9105066651



775004