KEYA®

UNLOCK INNOVATION

COVERK

COVERK



SEHR WICHTIG:
BITTE STELLEN SIE SICHER, VOR DEM EINBAU DES SCHLOSSES, DAß DER TÜRRIEGEL EINGEFÜHRT IST. NACH DEM EINBAU DES SCHLOSSES,LEGEN SIE DIE BATERIEN EIN. WENN SIE EINE FUNKTIONSPRÜFUNG IM SCHLOSS DURCHFÜHREN MÖCHTEN, NEHMEN SIE DIE BATTERIEN HERAUS, SOBALD DIES GESCHEHEN IST.

VERY IMPORTANT:
ASSEMBLE THE LOCK AT THE DOOR WITH THE LATCH IN HIDDEN POSITION.
DON'T INSERT THE BATTERIES INTO THE LOCK UNTIL IT IS COMPLETELY FIXED ON THE DOOR.
IF YOU NEED TO MAKE SOME FUNCTIONAL CHECKING IN THE LOCK, TAKE THE BATTERIES OUT ONCE IT HAS BEEN DONE.

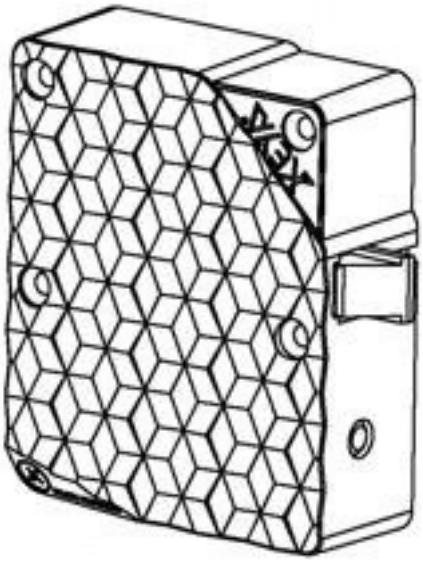

C

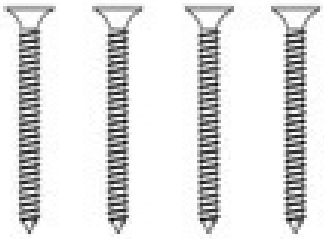

Ø3,8 x 39,7

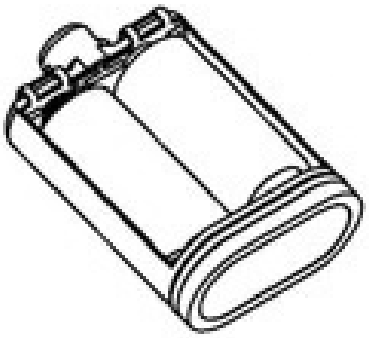

D

WICHTIG!

ERST NACH DEM EINBAU DES SCHLOSSES DIE BATTERIEN EINLEGEN.

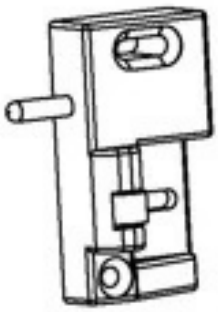



Ø4 x 26,6

E

Ø4 x 14

TÜRAUSWERFER

WICHTIG!!

BENUTZEN SIE KEIN ELEKTROSCHRAUBER/ BOHRER UM DEN BATTERIEHALTER FESTZUSCHRAUBEN



STELLEN SIE SICHER, DAß DER TÜRRIEGEL EINGEFÜHRT IST

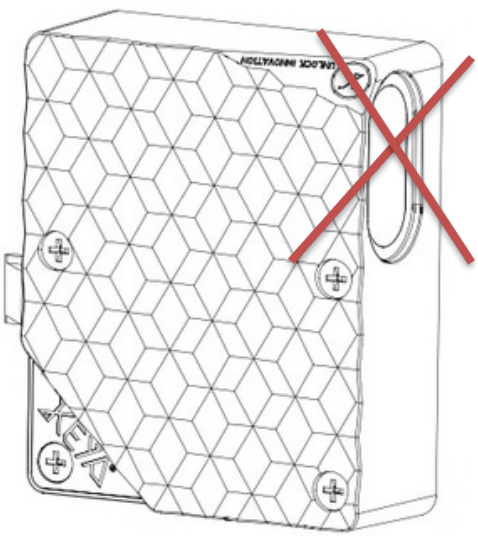

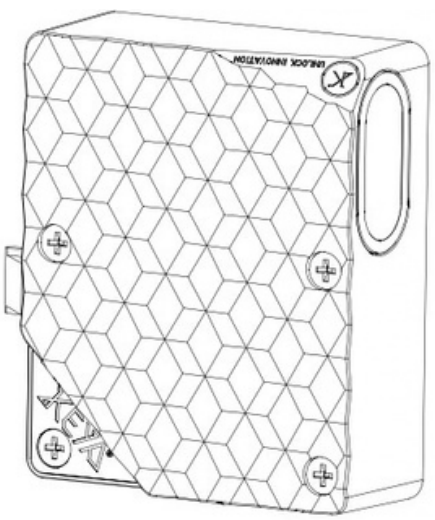



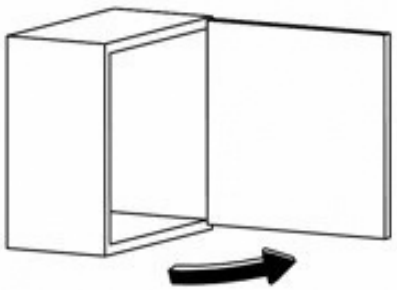

A

RECHTE TÜRSEITE
RIGHT HAND DOOR

Oberflächenbedingunen wo das Coverkschloss eingebaut werden kann damit der IP65 Schutzgrad eingehalten werden kann. Maximale Rauheit RT=18 Micrometer (VDI 3400 N°33). Ebenheit der Montage des Schlosses 0,1mm.

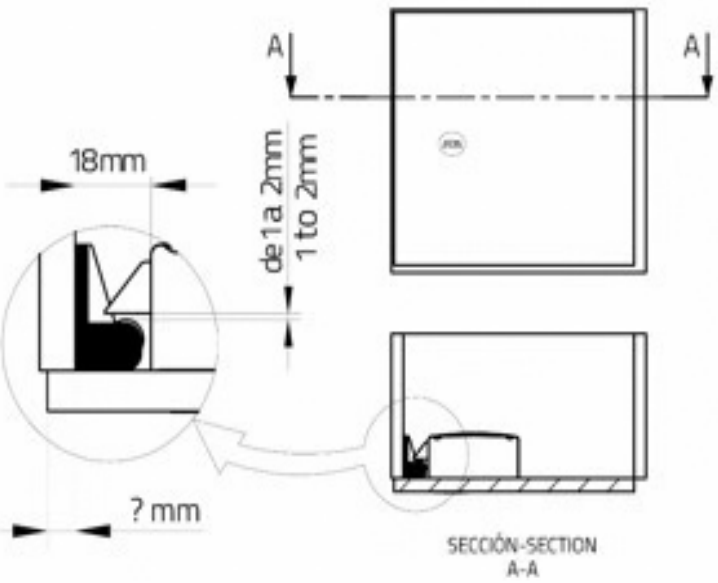

1

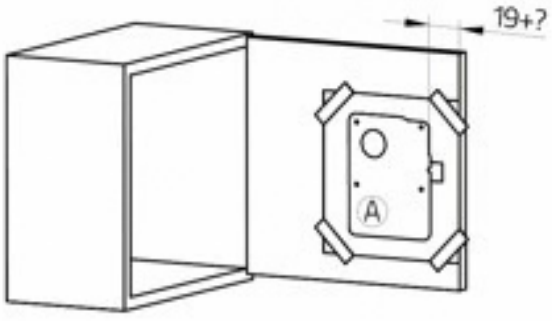

2

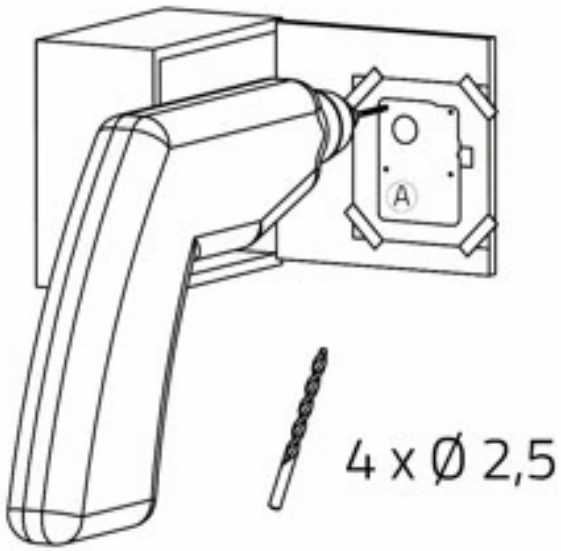

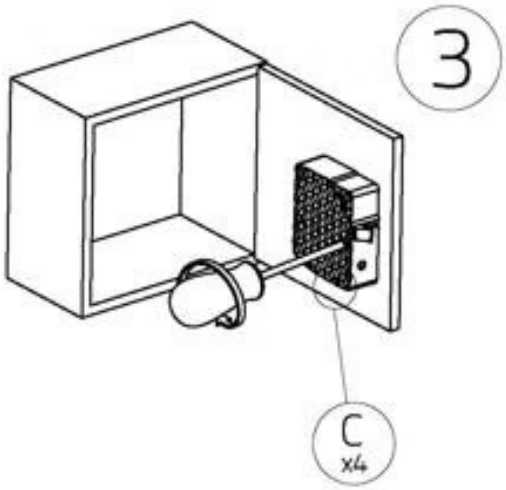

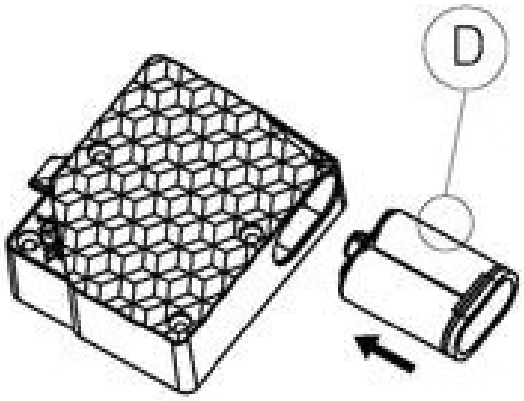

Setzen Sie die Batterien erst ein wenn das Schloss montiert worden ist.

Schieben Sie den Batteriehalter von Hand in seine endgültige Position und schrauben Sie ihn dann fest.

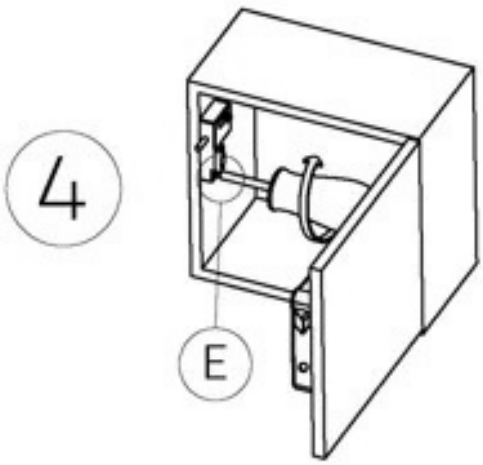

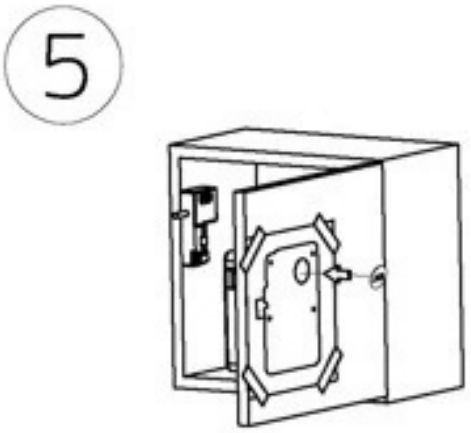

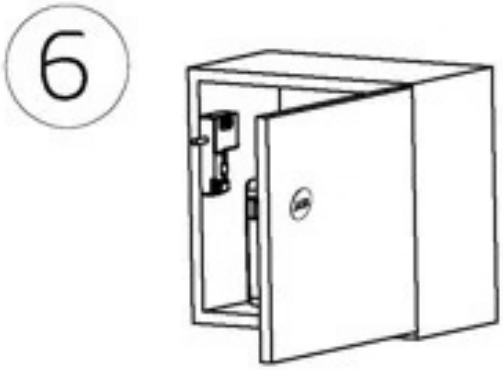

Vorlage Türschloss Rechts

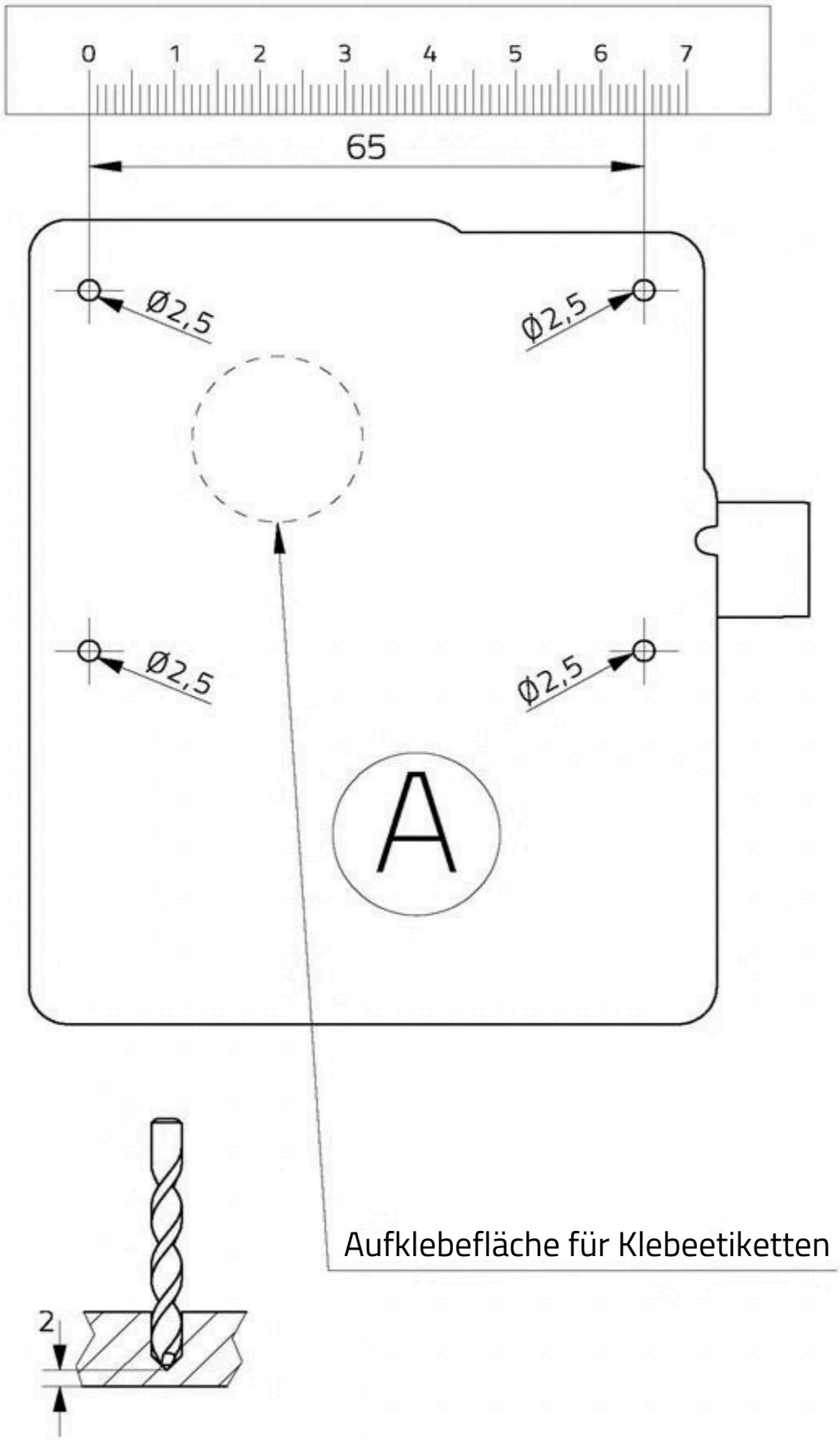

Vorlage Türschloss Links

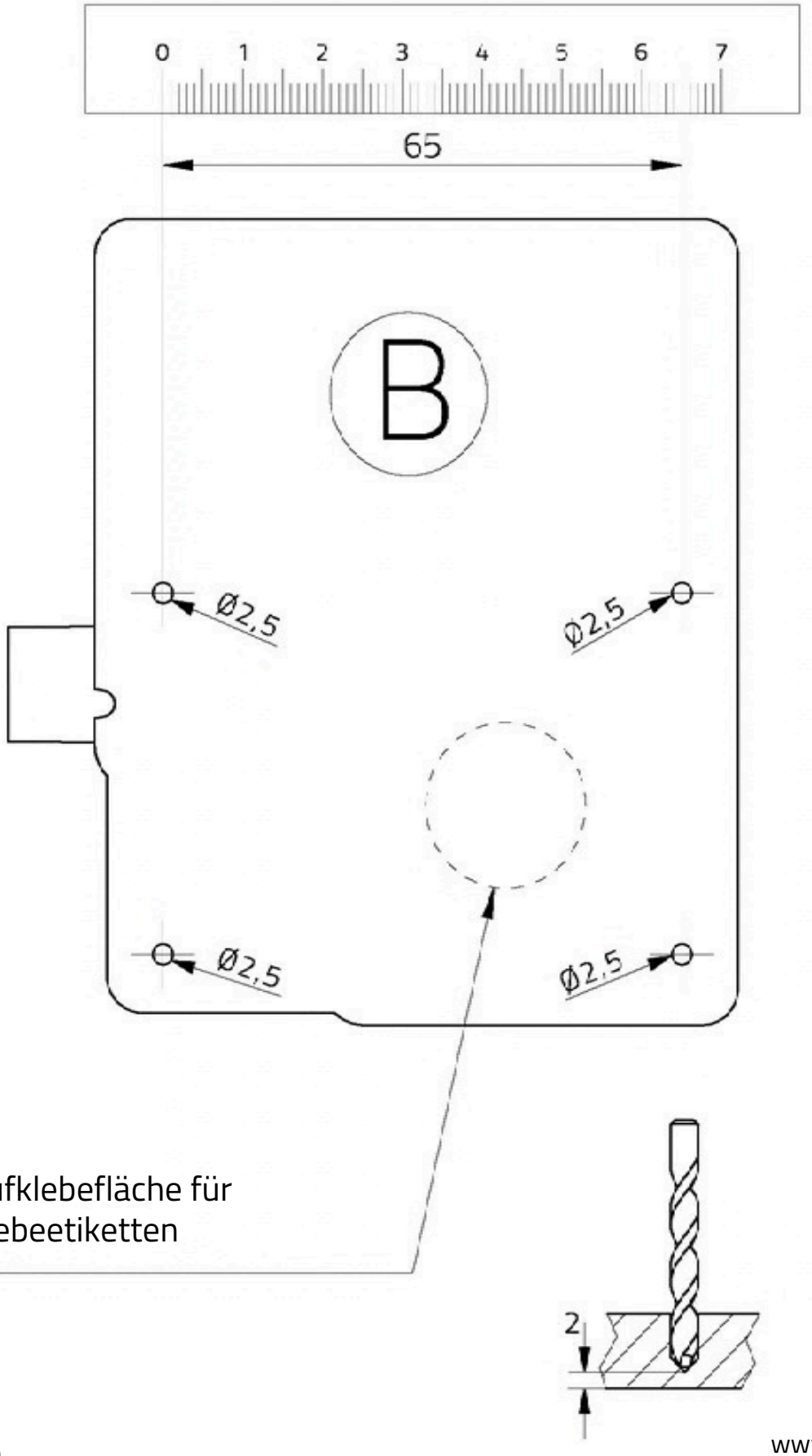

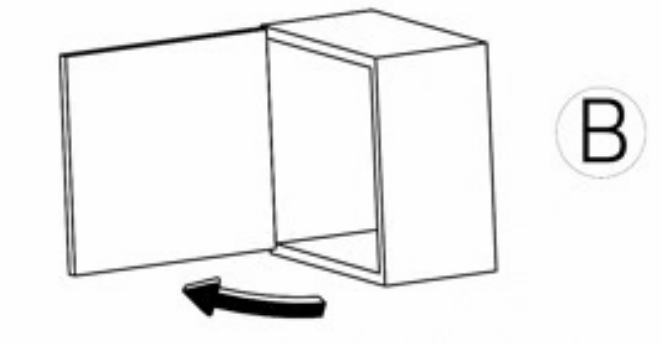

B Linke Türseite

Oberflächenbedingunen wo das Coverkschloss eingebaut werden kann damit der IP65 Schutzgrad eingehalten werden kann. Maximale Rauheit RT=18 Micrometer (VDI 3400 N°33). Ebenheit der Montage des Schlosses 0,1mm.

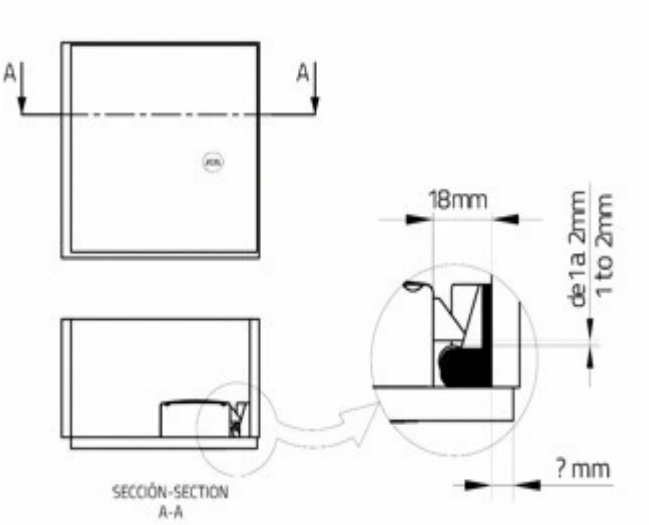

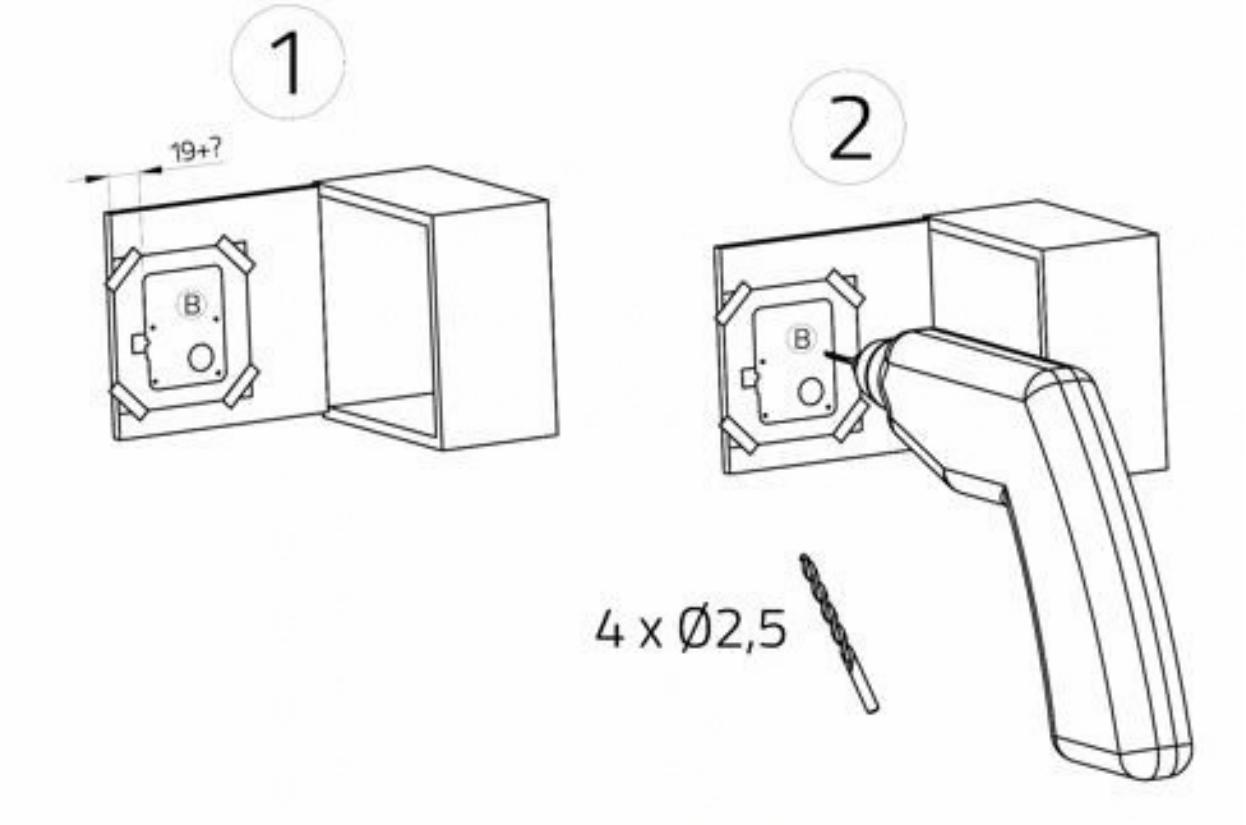

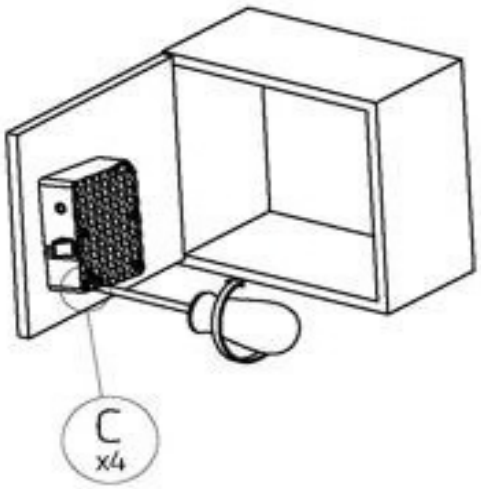

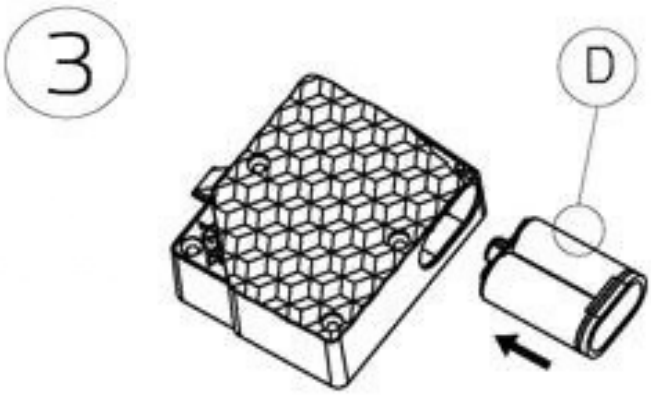

Setzen Sie die Batterien erst ein wenn das Schloss montiert worden ist.

Schieben Sie den Batteriehalter von Hand in seine endgültige Position und schrauben Sie ihn dann fest.

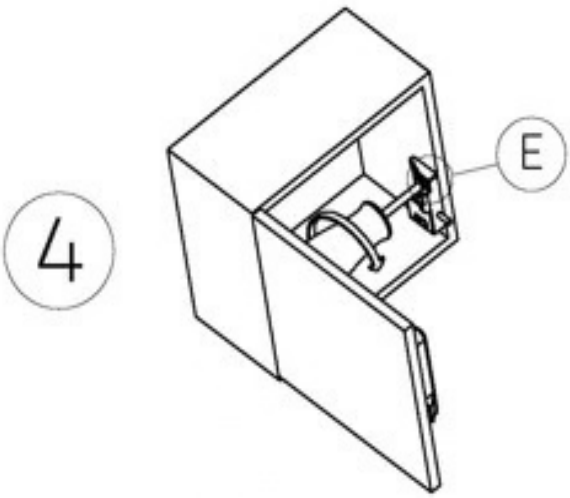

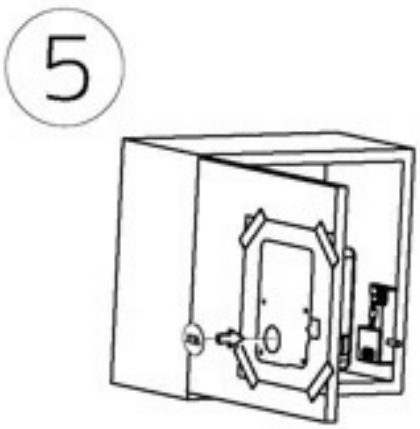

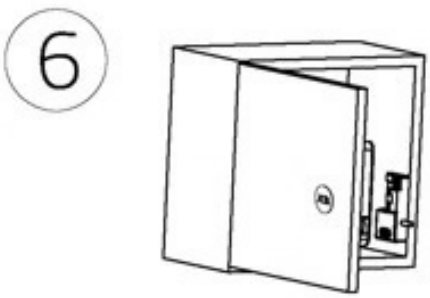

Bei linken und rechten Türen müssen die Türen entsprechend der Abbildung montiert werden.

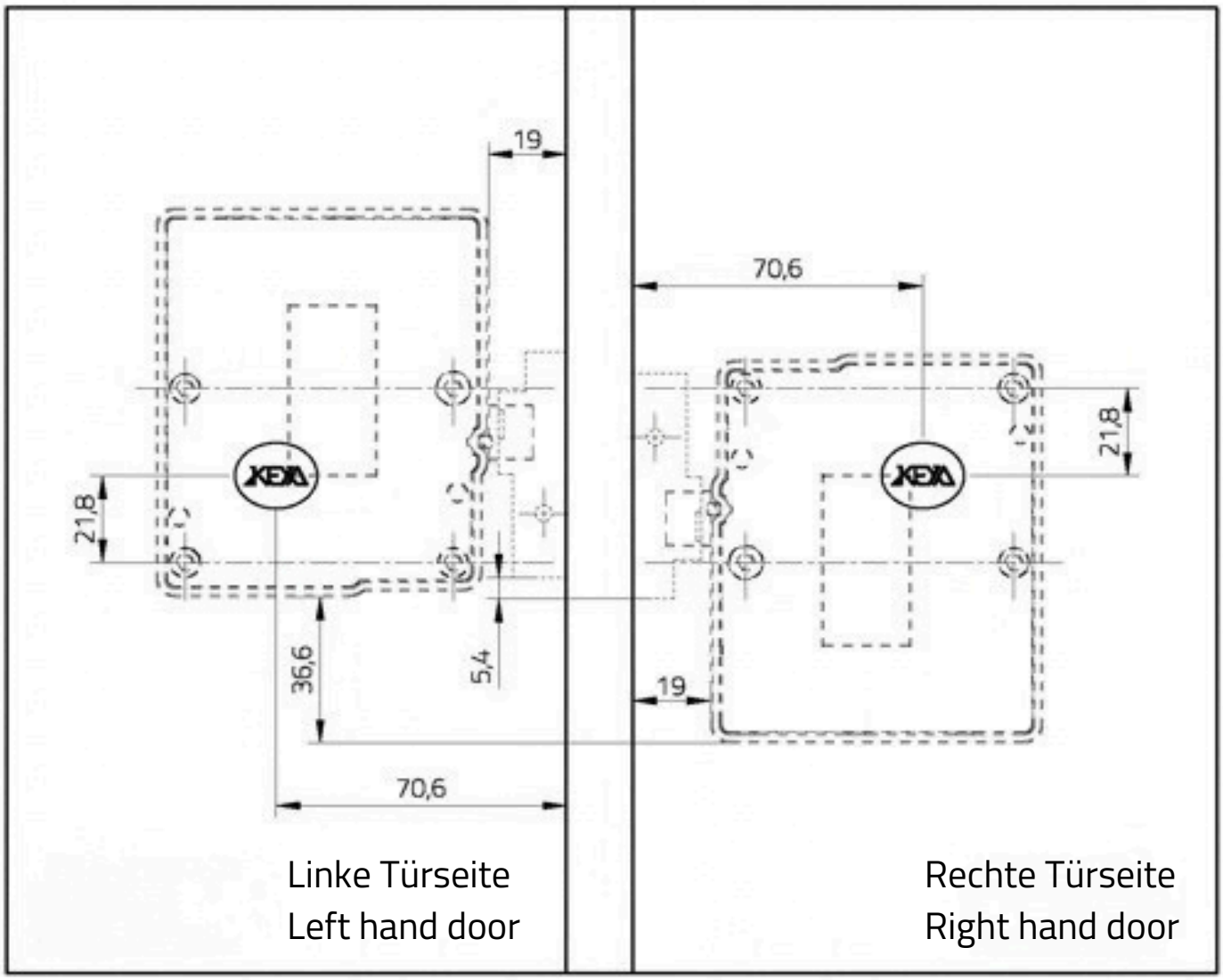

Wichtig !!!
Montieren Sie Türauswerfer nicht mit einer Kraft von mehr als 15N.

FAQ's Häufig gestellte Fragen

Nach der Installation reagiert das Schloss nicht (kein Signalton und funktioniert nicht).

Prüfen Sie, ob die Batterie richtig eingelegt ist (unter Beachtung der im Fach angegebenen Polarität).

1

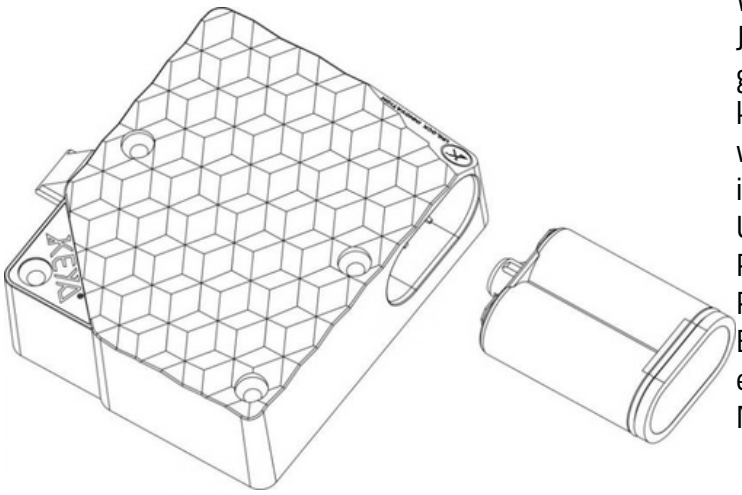

WICHTIG

Wirempfehlen, die Batterien alle drei Jahre zu wechseln, damit das Schloss in gutem Zustand bleibt. Batterien können nach längerer Zeit beschädigt werden und das Schloss beschädigen, insbesondere in sehr heißen/warmen Umgebungen.
Reinigen Sie die Schlösser nicht mit Reinigungsmitteln, die Salzsäure, Bleichmittel oder ätzende Bestandteile enthalten, insbesondere nicht an den Metallteilen.

Der Türriegel öffnet/schließt nicht nach Annäherung einer gültigen Karte.

Stellen Sie sicher, daß die vier Befestigungsschrauben des Schlosses nicht zu fest angezogen sind (<20Kgf/cm2).

2

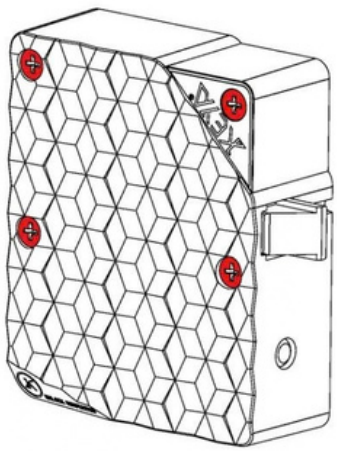

WICHTIG

Maximale Türstärke 20 mm.
Das Schloss funktkioniert nicht, wenn es an einer Metalltür montiert ist.

Die Veraltungs-/Haupt-Karten sind für eine einzelne Installation konfiguriert, sie sind nicht mit anderen Installationen kompatibel.

Prüfen Sie, ob sich der Riegel ungehindert öffnen und schließen lässt (Reibung, Interferenz, Eingriff in den Rahmen).

3

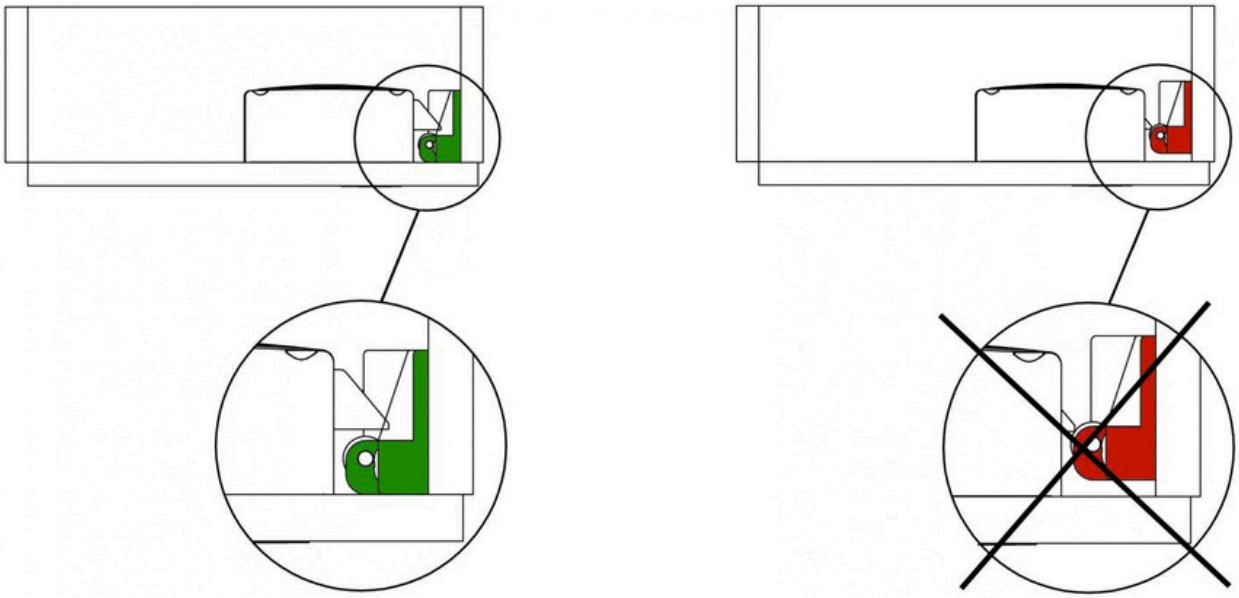

Das Schloss ergibt wiederholte Signaltöne und schließt nicht. Batterie entleertund mußausgetauschtwerden.

4

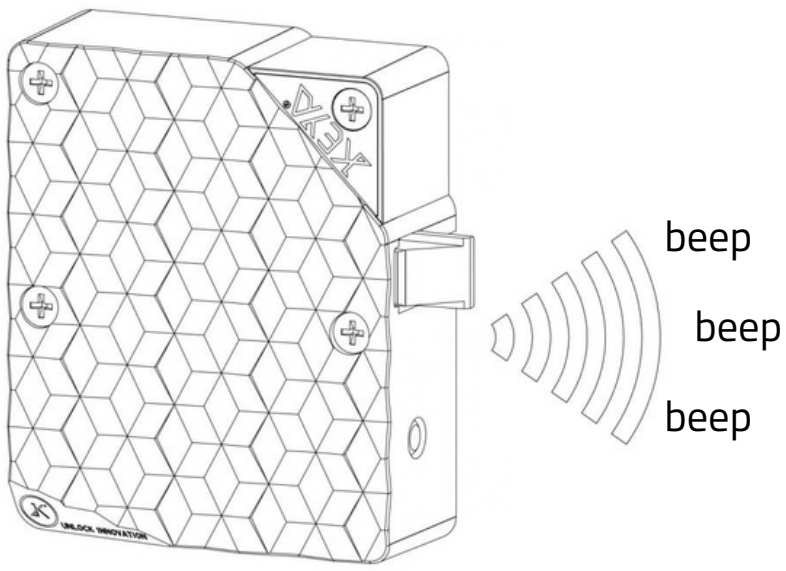

Wichtiger Hinweis!!!

Wennbeiden Schlossfunktionstest4 Signaltönein Folge ertönen, liegtdies an einerzuhohenSpannung zwischenSchlossriegelund Gegengewicht. (Montage prüfen).



774022